jeanbi (c) janvier 2014
jeanbi@jeanbi.neuhebeng.com -- http://jeanbi.neuhebeng.com

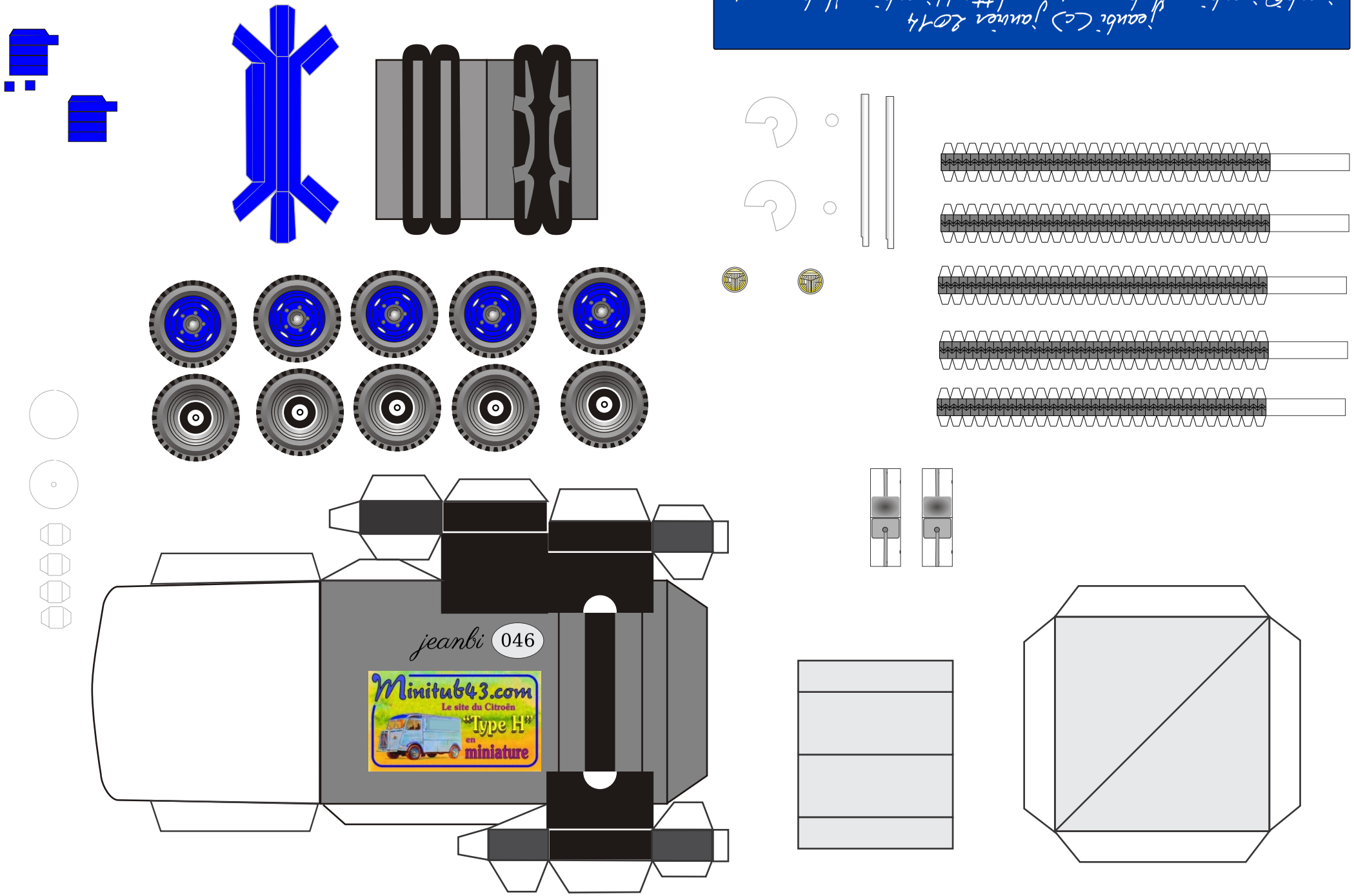

jeanbi (c) janvier 2014
jeanbi@jeanbi.ladhebeng.com -- http://jeanbi.ladhebeng.com